Tuloilmaventtiili käyttö ja huolto ohjeet

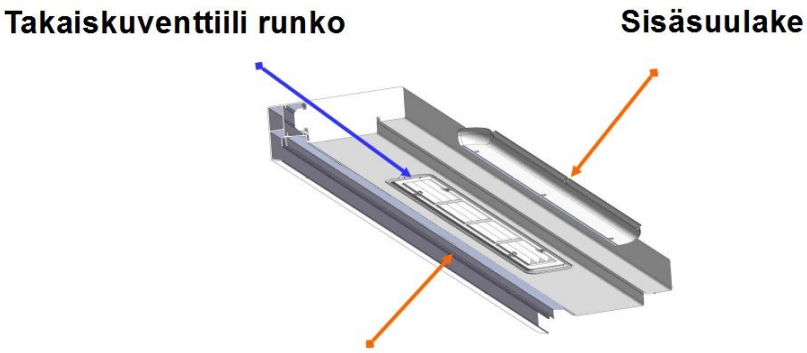

1

Sisäsuulakkeen säätäminen.

voit säätää suulaketta portaattomasti.

Voit sulkea myös suulakkeen tilapäisesti, mutta pyri pitämään suulakkeen läppä aina auki.

2

Suodatin.

Musta Bulpren S15 suodatin on pesun kestävä. Jos venttiilissä on allergia (F7) suodatin, suositellaan vaihtamaan 2 kertaa vuodessa.

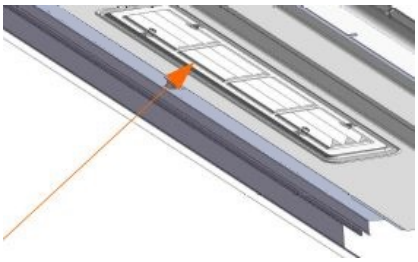

3

Suodatinkotelon irrotus.

Ota sormilla ote pienistä nystyröistä ja vedä suodatinkoteloa alaspäin

4

Suodattimen vaihto.

Poista vanha suodatin ja asettele uusi tai puhdistettu suodatin koteloon.

5

Bulpren S15 suodattimen pesuohje

Pese suodatin huuhtelualtaassa astianpesuainevedessä. Käsittele suodatinelementtiä varoen. Kuivaa suodatin huolellisesti. Märkää suodatinta EI saa asettaa ikkunaan paikoilleen.

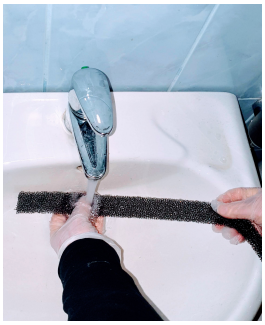

6

Suodatinkotelon asetus paikoilleen.

Aseta suodatinkotelo takaisin ja painele huolellisesti niin että nystyrät naksahtaa paikoilleen.

Venttiilin suodatin ja varaosamyynti Ikkunavalmistajalta.

www.aironeway.com